AVIBRO®

Made in Turkey

# AVM-M 60/18

1 Faz - Phase / 4 Kutup - Poles / 115 V / 60 Hz

## Elektriksel Özellikler / Electrical Features

| Faz / Phase | Devir / Rpm | Frekans / Frequency (Hz) | Giriş Voltajı / Input Voltage | Giriş Gücü / Input Power | Giriş Akımı / Input Current | Güç Faktörü / Power Factor | Ia / In |
|---|---|---|---|---|---|---|---|
| 1 | 1800 | 60 | 115 V | 85 W | Y 0,40 | 80 % | 2,00 |

## Teknik Özellikler / Technical Features

| | |
|---|---|
| Santrifüj Kuvveti / Centrifugal Force (Kg/F) | 64 Kg/F (0,62 kN) |
| Statik Moment / Statical Moment (Kg*mm) | 25,4 Kgmm |
| Gres Tipi / Type of Grease | - |
| Ömür Boyu Gres / Grease for Life | Evet / Yes |
| Montaj Cıvatası / Mounting Bolt | M8 |
| Kablo Rakoru / Cable Gland | Pg11 |
| Ağırlık / Weight (Kg) | 5,4 |
| Gövde Tipi / Frame Size | 10 |

## Rulmanlar / Bearings

| | |
|---|---|
| Rulman Tipi / Bearing Type | 6302 2RS |

## Çizim Drawing — Gövde Ölçüleri - Overall Dimensions (mm)

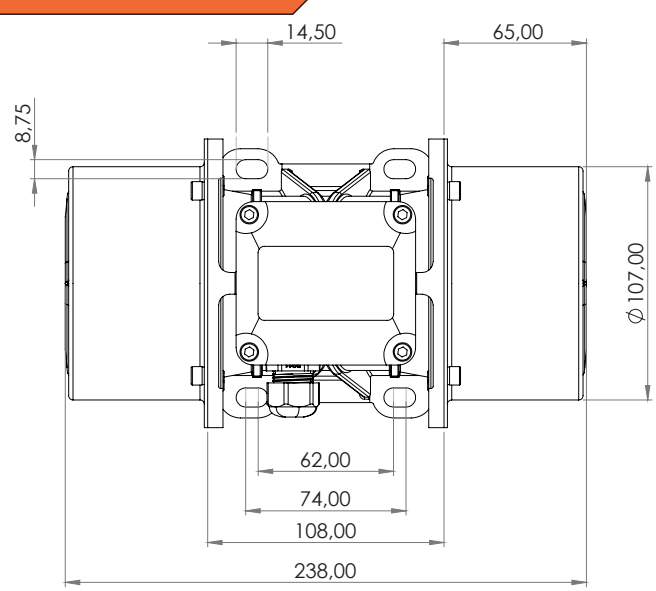


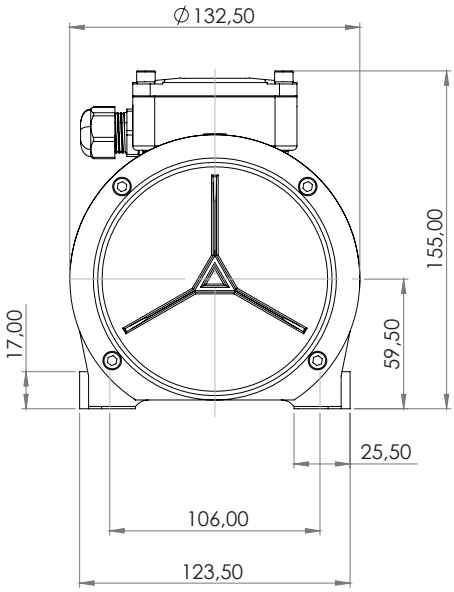


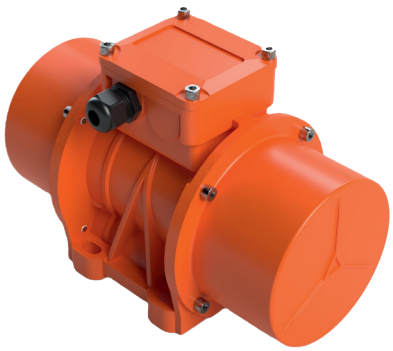

ATEX II 2D Ex tb IIIC T120°C Db,IP66
T.amb -20/+50°C

www.avibro.com